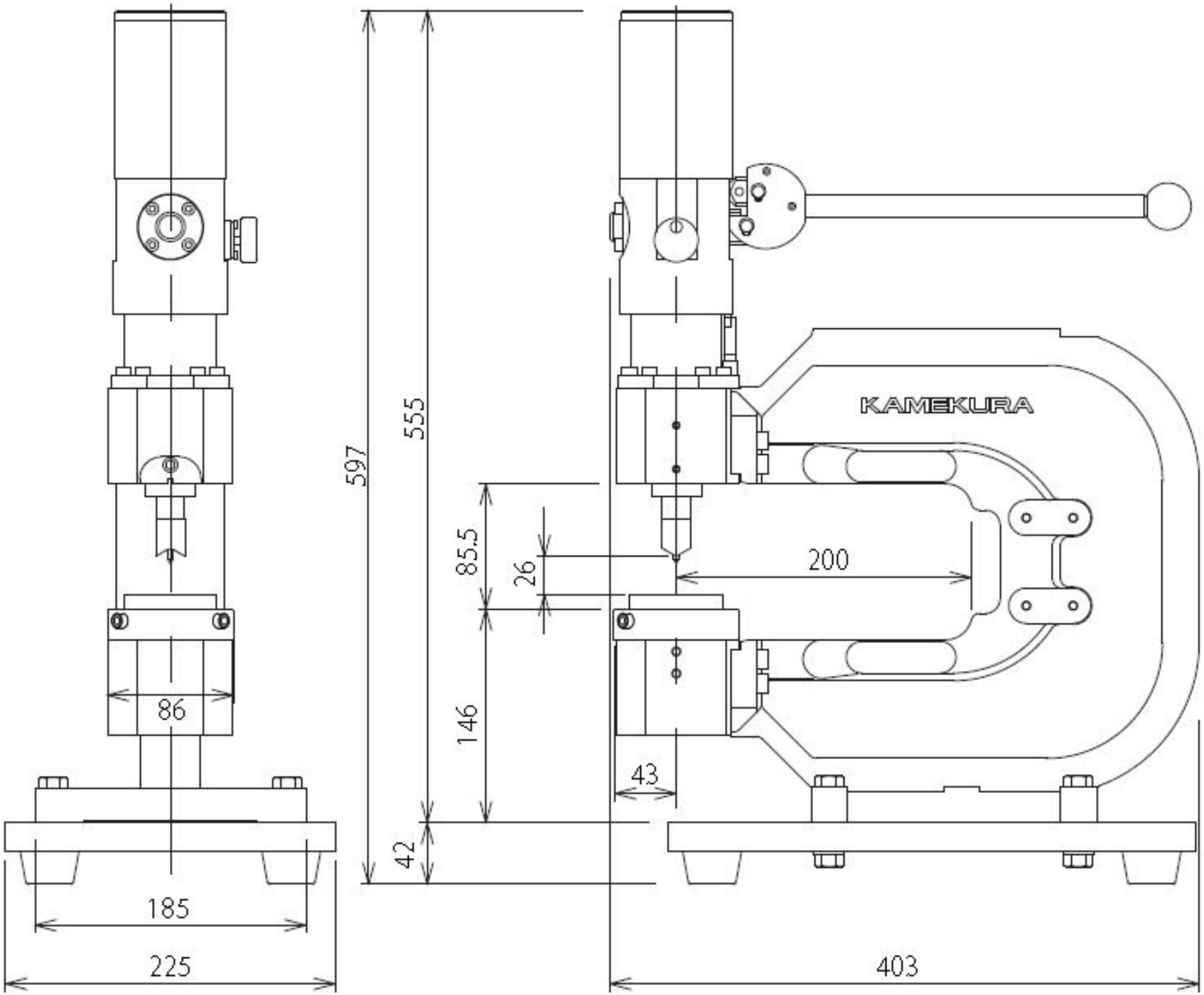
597
555
85.5
26
146
42
86
185
225
200
43
403
KAMEKURA