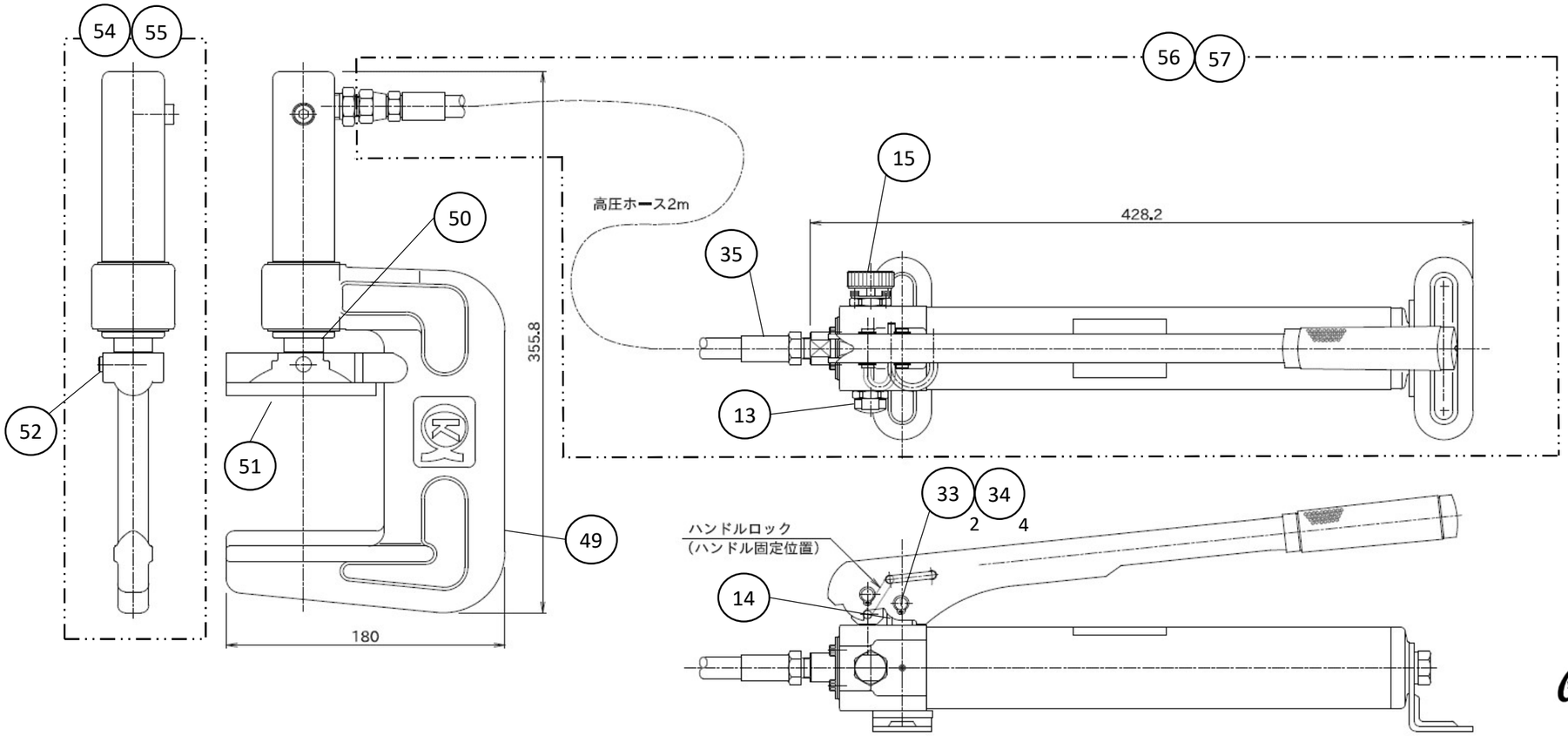

符号	品 番	品 名	個数
13	SS-C008	リリーフ弁組立	1
14	SS-C009	2段プランジャー組立	1
15	SS-C004	レリーズバルブ組立	1
33	P5H-10	結合ピン	2
34	9-RR C-EX 8	軸用C形止め輪 8	4
35	9-HOSE 01	高圧ホース JW7004×2000L ×C1/4×R1/4	1
49	E2X-01	フレーム	1
50	9-RR C-EX 40	軸用C形止め輪 40	1
51	E2-08	ダイス	1
52	9-HSHCS PL M6×18	六角穴付きボルト M6×18 ユニクロメッキ	1
54	SS-C022	シリンダーヘッド組立	(1)
55	9-SCP 1051-04	メスプラグ 1051-04	(1)
56	PH-350	油圧ポンプ	(1)
57	9-SCP 1040-04	オスプラグ 1040-04	(1)

設計開発部 出図 2023.10.26 亀倉精機株式会社

SS-50 パイプ断水機分解図

亀倉精機株式会社
KAMEKURA SEIKI CO.,LTD.
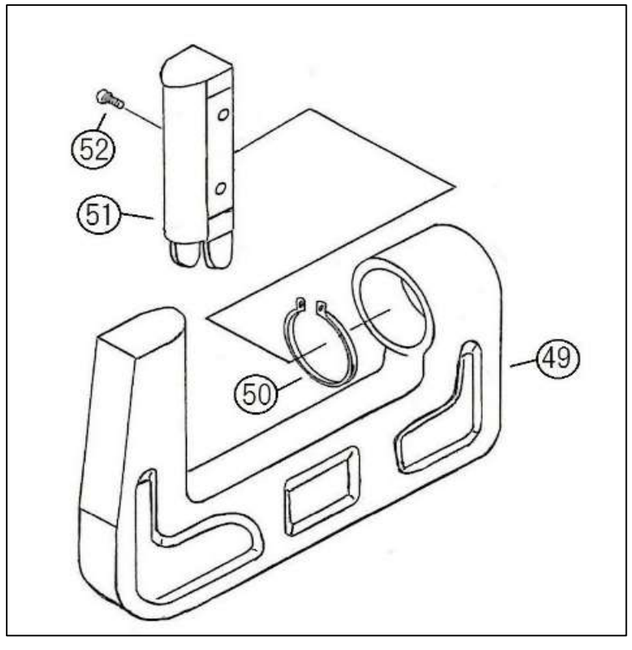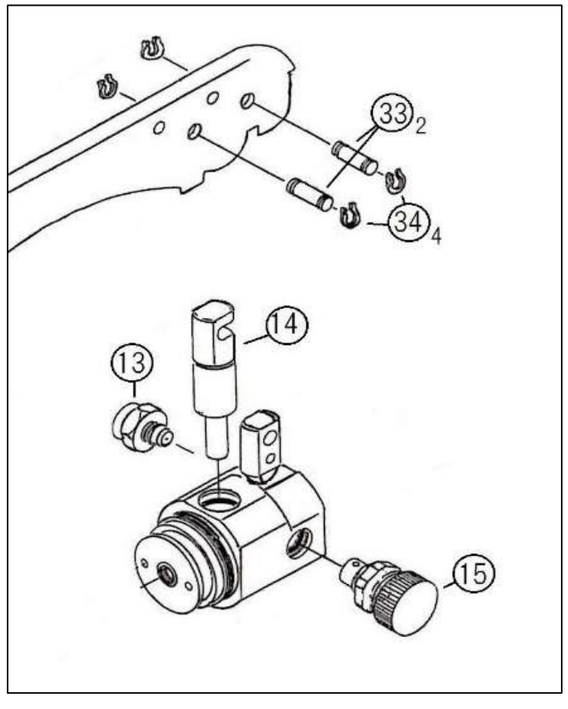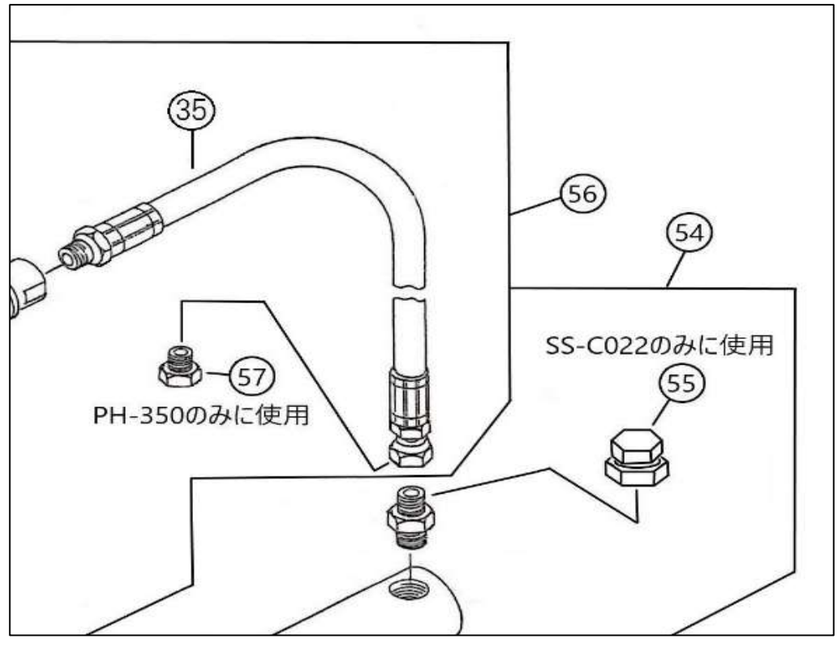
(SS-B004A)
2023/10/26