符号	品　番	品　名	個数
78	RF-C054	レリーズバルブセット	1
82	9-HSSS M4×14	六角穴付止めねじ M4×14（平先）	1
83	9-SB 4	スチールボール 4 mm	1
84	9-SCP 2C GPF1/4	ツバ付きプラグ GPF1/4	1
85	9-OR 1A P11	Oリング 1A P11	1
86	AP00-12	スタンド	1
87	9-HSHFS PL M6×10	フランジソケット M6×10 ユニクロメッキ	2
88	NB3-05	ストッパー	1
89	9-HSHFS PL M6×10	フランジソケット M6×10 ユニクロメッキ	2
91	RM2-X02	ロックノブ組立	1
92	9-HSBHS PL M6×10	六角穴付きボタンボルト M6×10 ユニクロメッキ	1
94	9-SPP 5×12	スプリングピン φ5×12	1
95	RF-C055	ワンタッチワークストリッパー	1
100	R12	替刃セット	1
101	NB3-04	パンチキャップ	1
102	9-OR 1A P21	Oリング 1A P21	1
107	3L-48	レリーズシール	1
108	AP00-11A	グリップ	1
S2	9-CB P990-	カーボンブラシ P990324-G01	1組
S3	9-SW SGEL1-	トリガースイッチ SGEL115CDY-1	1
S4	9-BC P857-	ブラシキャップ P857640-H01	2
S5	RM2-X22B	取手A,Bセット	1組

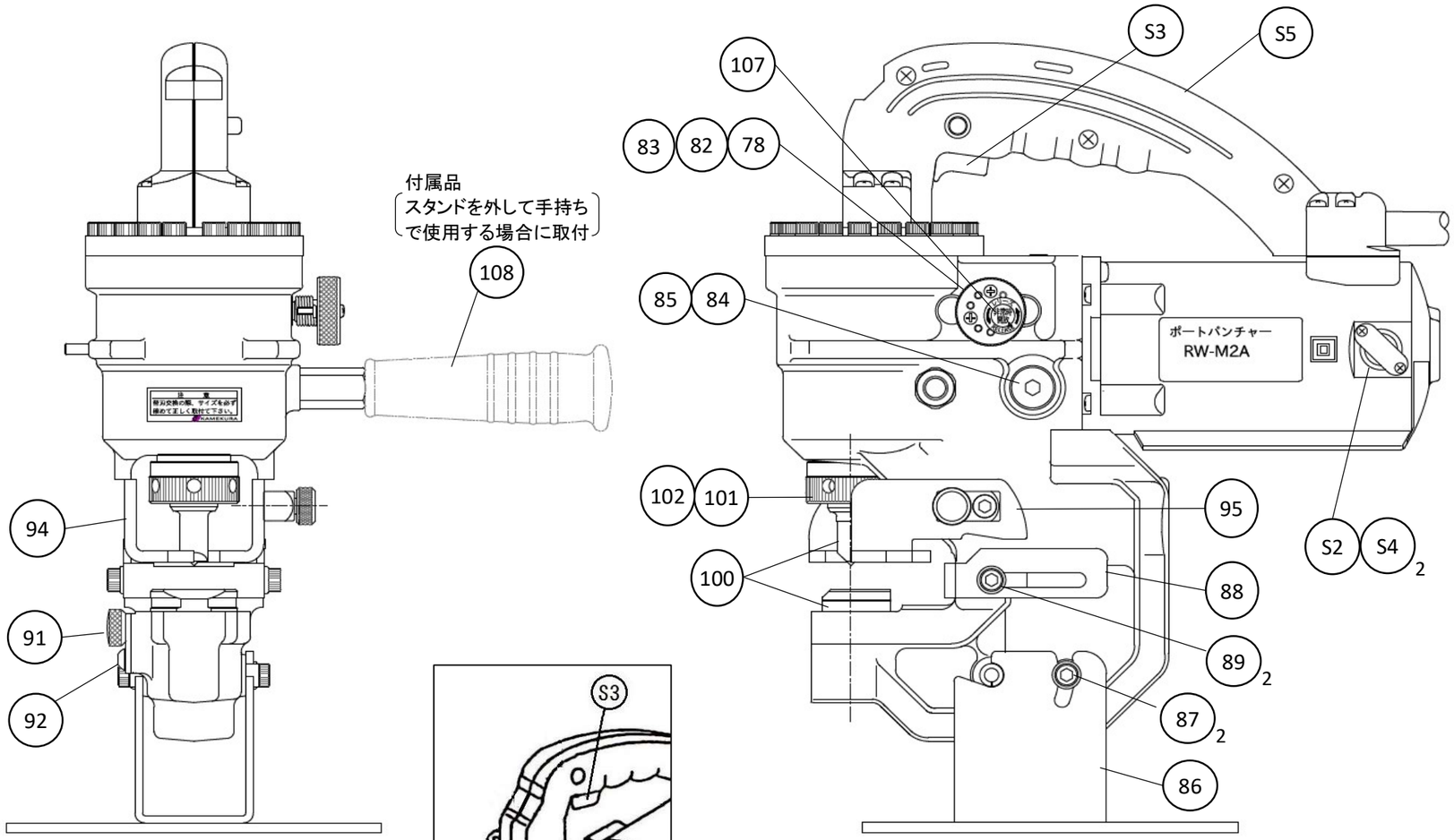

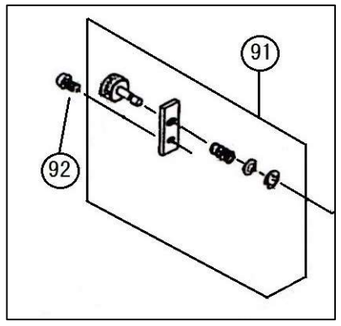

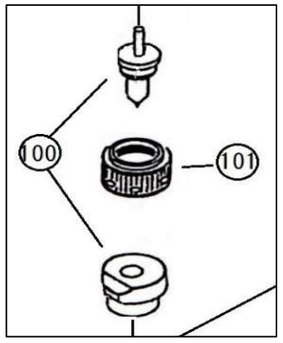

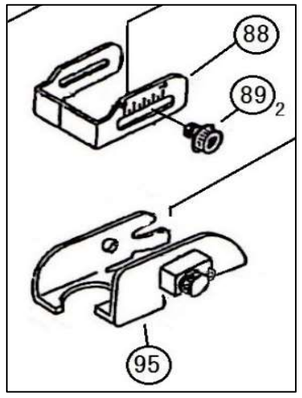

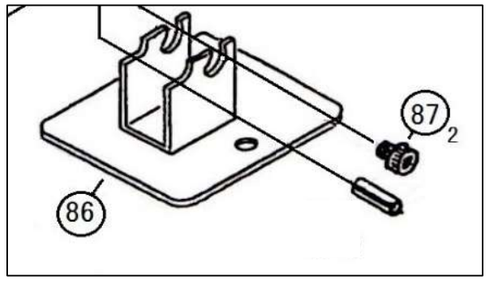

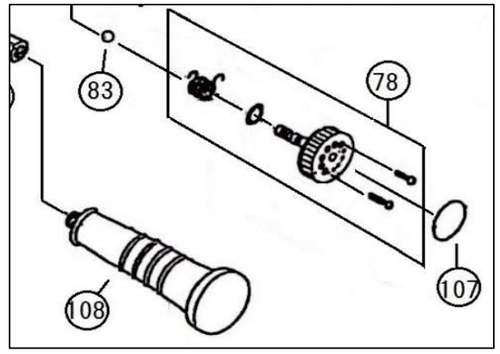

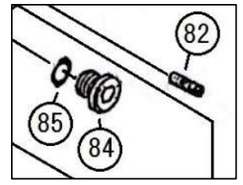

設計開発部
出図
2023.10.31
亀倉精機株式会社

RW-M2A　ポートパンチャー分解図

亀倉精機株式会社
KAMEKURA SEIKI CO.,LTD.

(RF-B019A)
2023/10/31